40 YEARS
1979 - 2019

ASTRA

podnośniki - ramy naprawcze

Innowacyjne rozwiązania dla przemysłu motoryzacyjnego

ITP Group Sp. z o.o. jest wyłącznym importerem unikalnych produktów firmy ASTRA.

ASTRA to rodzinna firma założona w 1979r. w Walencji (Hiszpania). Firma zatrudnia 55 osób w 2 fabrykach, w małej miejscowości pod Barceloną.

Wszystkie nasze produkty są projektowane i produkowane w Hiszpanii zgodnie z najbardziej wymagającymi przepisami europejskimi.

Nasze produkty są obecnie doceniane w ponad 30 krajach, naszym celem jest oferowanie nowoczesnego i wydajnego sprzętu do wszelkiego rodzaju warsztatów i serwisów.

Z dumą patrzymy, jak nasi klienci informują nas o praktyczności i wydajności naszych produktów. Bardzo ważne jest, aby każdy produkt spełniał oczekiwania naszych klientów.

Wszystkie wytwarzane komponenty w naszych produktach pochodzą od znanych europejskich dostawców, aby zapewnić najwyższy poziom wydajności i produktywności.

Nasza filozofia: innowacyjne pomysły, technologia najnowszej generacji oraz najwyższa jakość

GWARANCJA 1+2=3 LATA

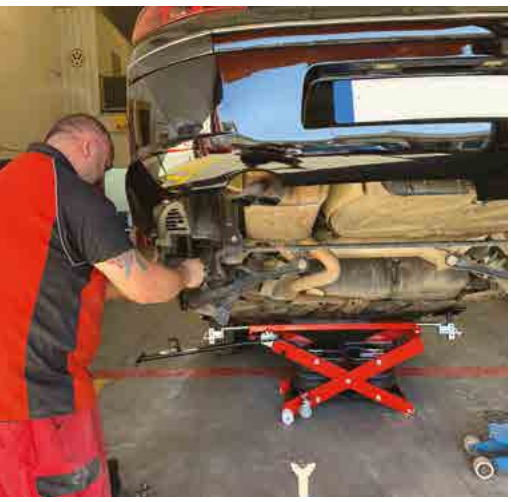

airJACK®

Podnośniki pneumatyczne

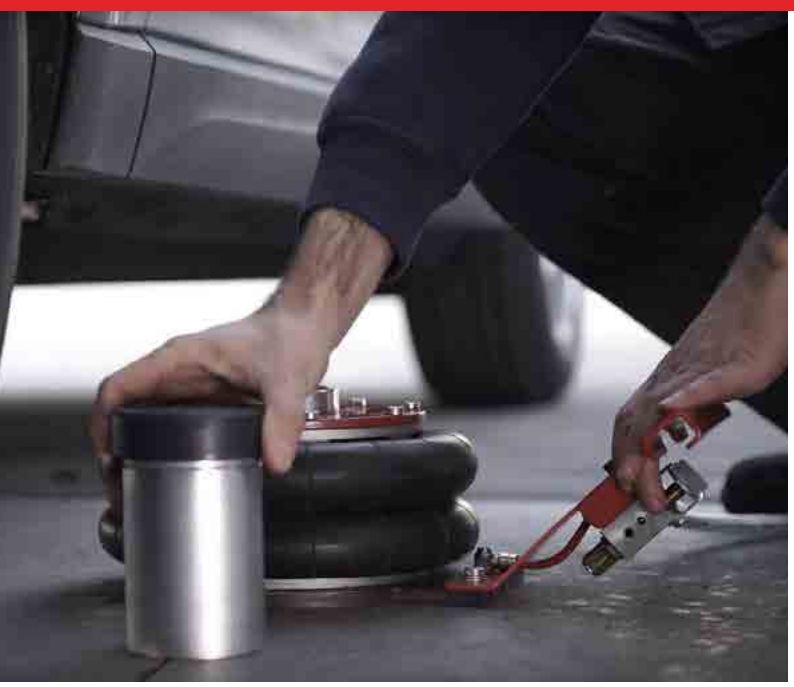

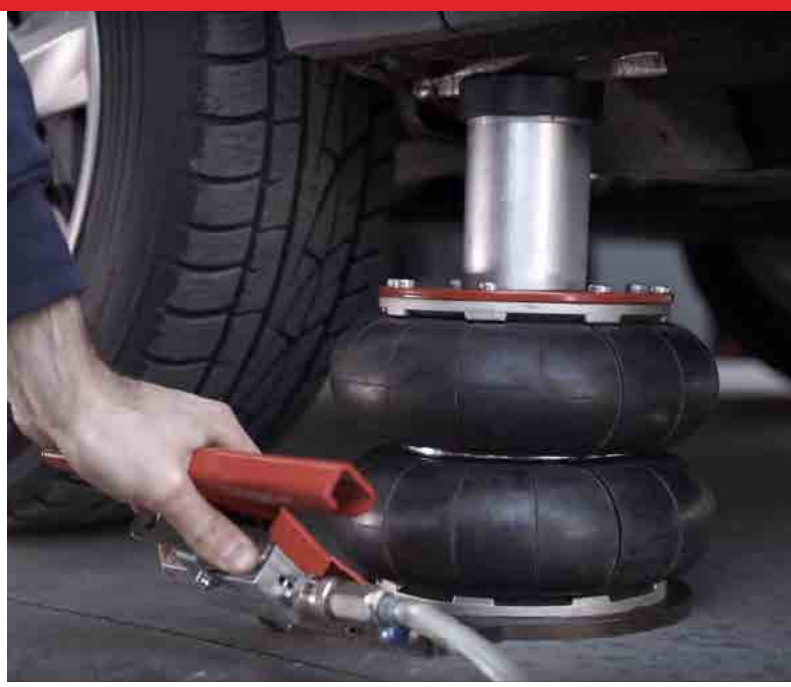

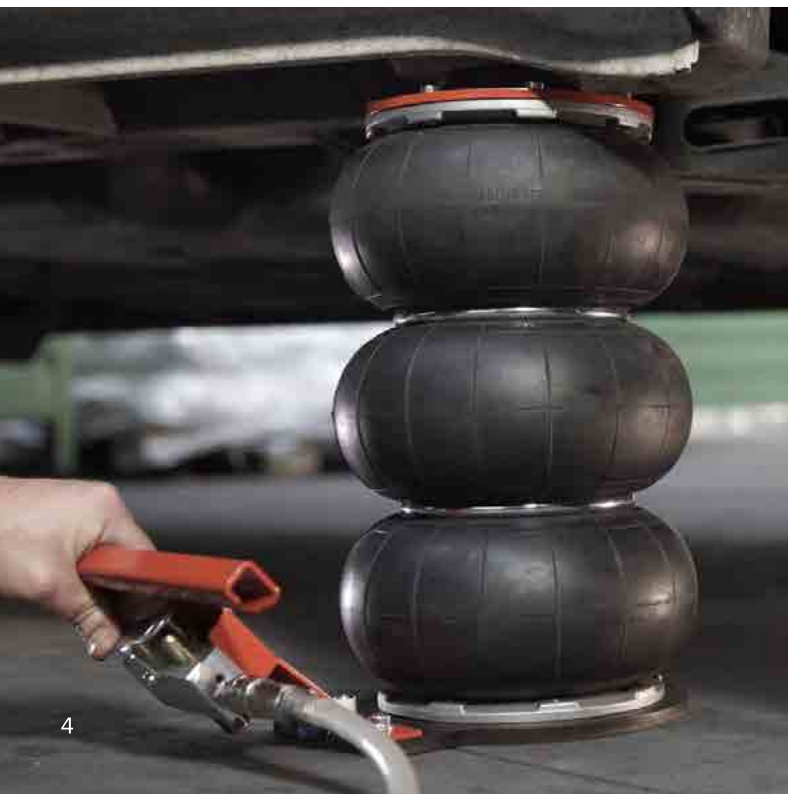

airJACK2® AE0502

WYPOSAŻENIE OPCJONALNE

AE05A1

AE05A2

SPECYFIKACJA TECHNICZNA

MIN

13 cm

5.1"

MAX

33 cm

13"

2.000 kg

4.400 lb

14 kg

30 lbs

42x33x26 cm

16.5"x13"x10.2"

DANE TECHNICZNE

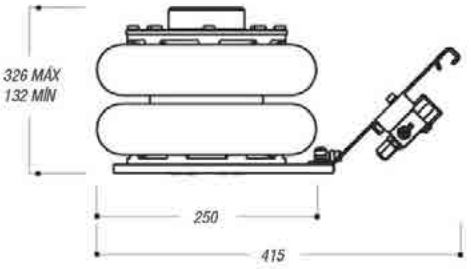

airJACK3® AE0503

WYPOSAŻENIE OPCJONALNE

AE05A1

AE05A2

SPECYFIKACJA TECHNICZNA

MIN

20 cm

7.8"

MAX

49 cm

19.3"

2.000 kg

4.400 lbs

17 kg

37 lbs

42x33x26 cm

16.5"x13"x10.2"

DANE TECHNICZNE

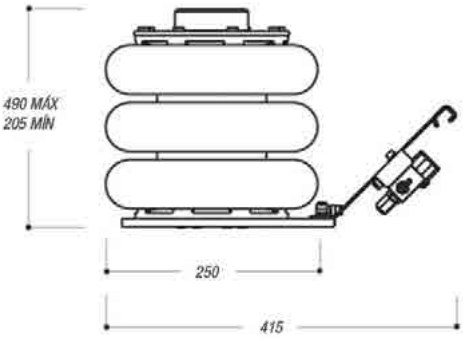

airGUN®

Pneumatyczne klucze udarowe Premium

NOWOŚĆ

DANE TECHNICZNE

KOŃCÓWKA CZWOROKĄTNA	1/2"
ZAKRES DOKRĘCANYCH ŚRUB	M10-M16
ROBOCZY MOMENT OBROTOWY	100-950 Nm (80-700 ft-lb)
MAKS. MOMENT OBROTOWY	1100 Nm (800 ft-lb)
WLOT POWIETRZA	1/4" NPT
CIŚNIENIE ROBOCZE	6,3 bar (91 PSI)

21x21x7 cm
8.3"x8.3"x2.8"

2,1 kg
4.6 lbs

DANE TECHNICZNE

KOŃCÓWKA CZWOROKĄTNA	3/4"
ZAKRES DOKRĘCANYCH ŚRUB	M14-M24
ROBOCZY MOMENT OBROTOWY	200-1300 Nm (150-960 ft-lb)
MAKS. MOMENT OBROTOWY	1500 Nm (1100 ft-lb)
WLOT POWIETRZA	3/8" NPT
CIŚNIENIE ROBOCZE	6,3 bar (91 PSI)

26x22x9 cm
10.2"x8.6"X3.5"

3,7 kg
8 lbs

*Dostępny również z długim trzonem

DANE TECHNICZNE

KOŃCÓWKA CZWOROKĄTNA	1"
ZAKRES DOKRĘCANYCH ŚRUB	M39
ROBOCZY MOMENT OBROTOWY	450-2440 Nm (330-1800 ft-lb)
MAKS. MOMENT OBROTOWY	3000 Nm (2220ft-lb)
WLOT POWIETRZA	1/2" NPT
CIŚNIENIE ROBOCZE	6,3 bar (91 PSI)

63x23x13 cm
24.8"x9"x5"

11,5 kg
25 lbs

miniLIFT®

Innowacyjny podnośnik mobilny

Unikalne rozwiązanie dla rynku motoryzacyjnego pozwalające na szybkie podnoszenie samochodu i zaoszczędzenie miejsca w warsztacie lub w serwisie

Podnośnik miniLIFT umożliwia pracę na odpowiedniej wysokości: w warsztatach, serwisach blacharsko-lakierniczych, myjniach czy serwisach ogumienia

Dzięki kompaktowym rozmiarom podnośnik można umieścić pod każdym typem samochodu, a następnie pracować jak ze standardowym podnośnikiem

Brak zastosowania oleju hydraulicznego bądź cylindrów – urządzenie w pełni pneumatyczne

Zabezpieczenie podnośnika przed niekontrolowanym opuszczaniem

Urządzenie bezawaryjne - gwarancja 3 lata

mini LIFT®

OPATENTOWANE ROZWIĄZANIE

wszelkie prawa zastrzeżone

Continental

Najwyższej jakości siłowniki pneumatyczne „Continental" dla maksymalnego bezpieczeństwa

Zawór zabezpieczający zgodny z wymaganiami CE

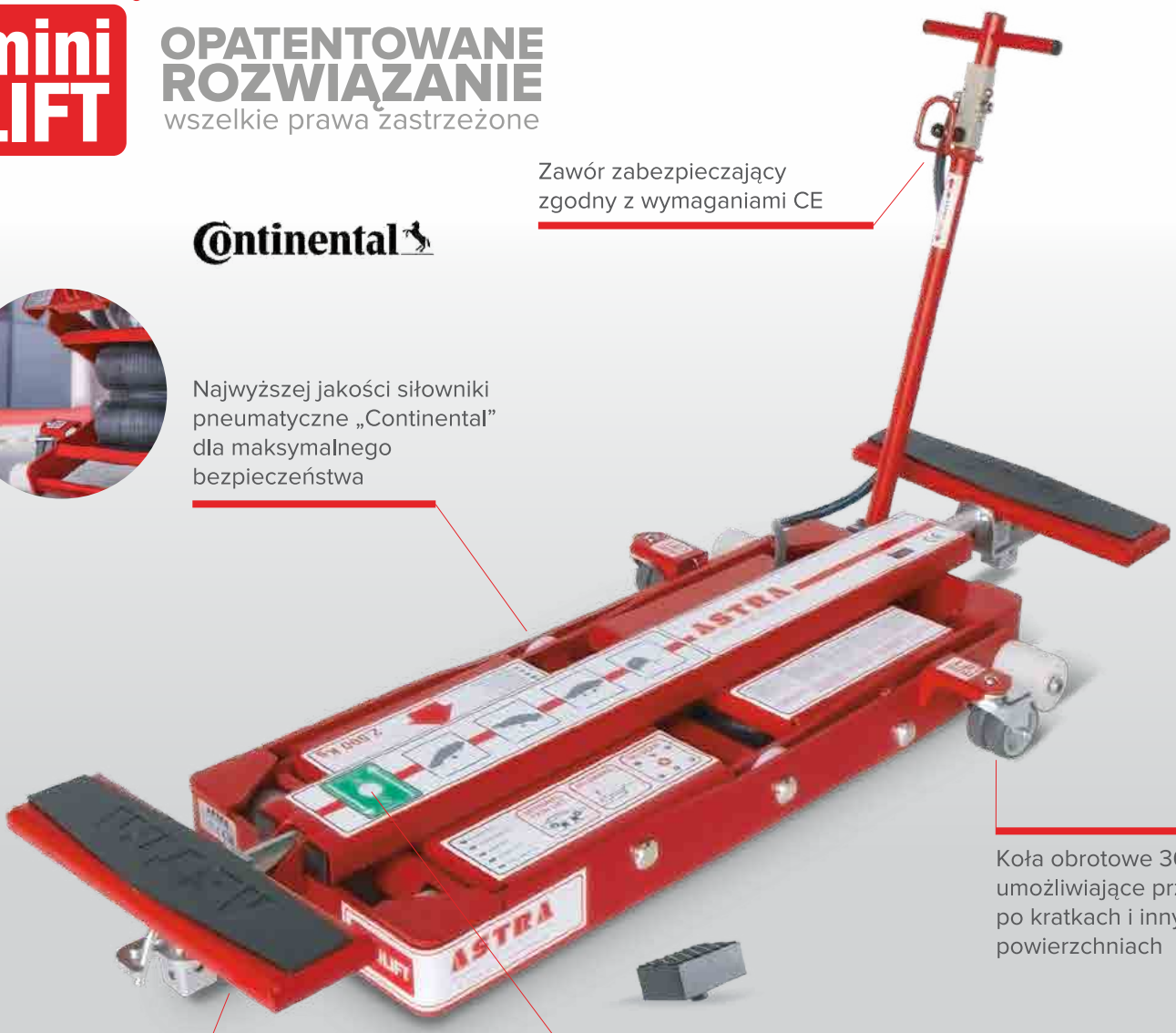

Koła obrotowe 360° umożliwiające przejazd po kratkach i innych powierzchniach

Belka do podnoszenia o długości 48 cm

Dodatkowy wspornik umożliwiający podnoszenie boku pojazdu

miniLIFT® AE1001

WYPOSAŻENIE STANDARDOWE

Nr ref.	Opis
MLA100	Podnośnik mobilny
AE1020	Podstawki zabezpieczające (kobyłki)
AE1022	Wspornik umożliwiający podnoszenie boku pojazdu

AE1022

AE1020

MLA100

WYPOSAŻENIE OPCJONALNE

Nr ref.	Opis
AE1030	Adaptery do pojazdów 4x4 i SUV
AE1050	Adaptery do pojazdów typu BMW i AUDI
AE1060	Rampy do pojazdów z niskim zawieszeniem

AE1030

AE1050

AE1060

SPECYFIKACJA TECHNICZNA

		MIN	MAX	MAX			
138 cm	61 cm	13 cm	~110 cm	~160 cm	2.500 kg	110 kg	120x80x30 cm
54.3"	24"	5.1"	~43"	~63"	5.500 lbs	240 lbs	47.2"x31.5"x11.8"

DANE TECHNICZNE

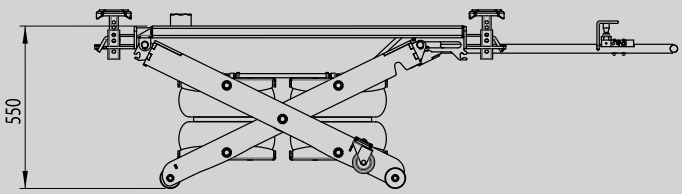

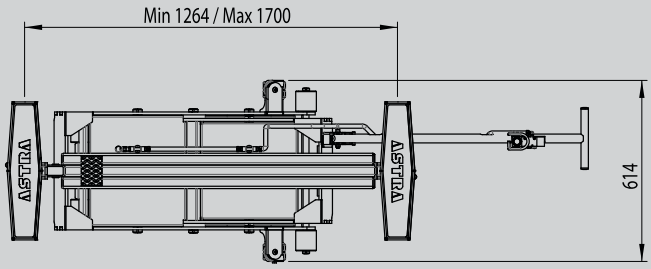

miniLIFT&move®

Podnośnik mobilny z systemem „Lift & Move” (do podnoszenia i przemieszczania)

Jeden z najbardziej rewolucyjnych podnośników mobilnych ostatnich lat pozwalający na szybkie naprawy oraz zaoszczędzenie miejsca w warsztacie lub w serwisie

Uniwersalny podnośnik, który umożliwia pracę na wysokości oraz przemieszczanie się wraz z samochodem

Niższy profil niż w przypadku AE1001 i składane ramię zapewniają większą przestrzeń roboczą podczas użytkowania

Podnośnik miniLIFT umożliwia pracę na odpowiedniej wysokości: w warsztatach, serwisach blacharsko-lakierniczych, myjniach czy serwisach ogumienia

Brak zastosowania oleju hydraulicznego bądź cylindrów – urządzenie w pełni pneumatyczne

Urządzenie bezawaryjne - gwarancja 3 lata

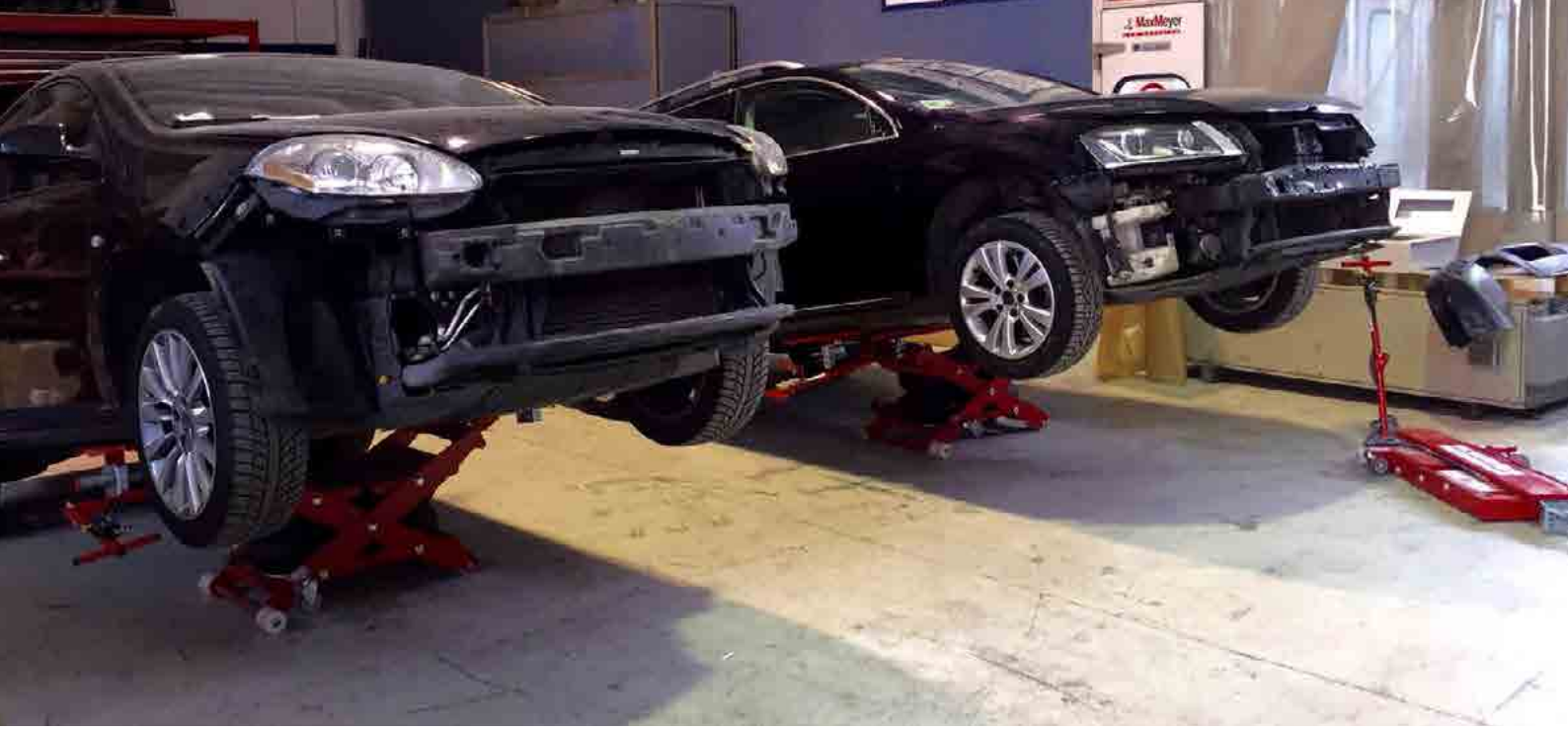

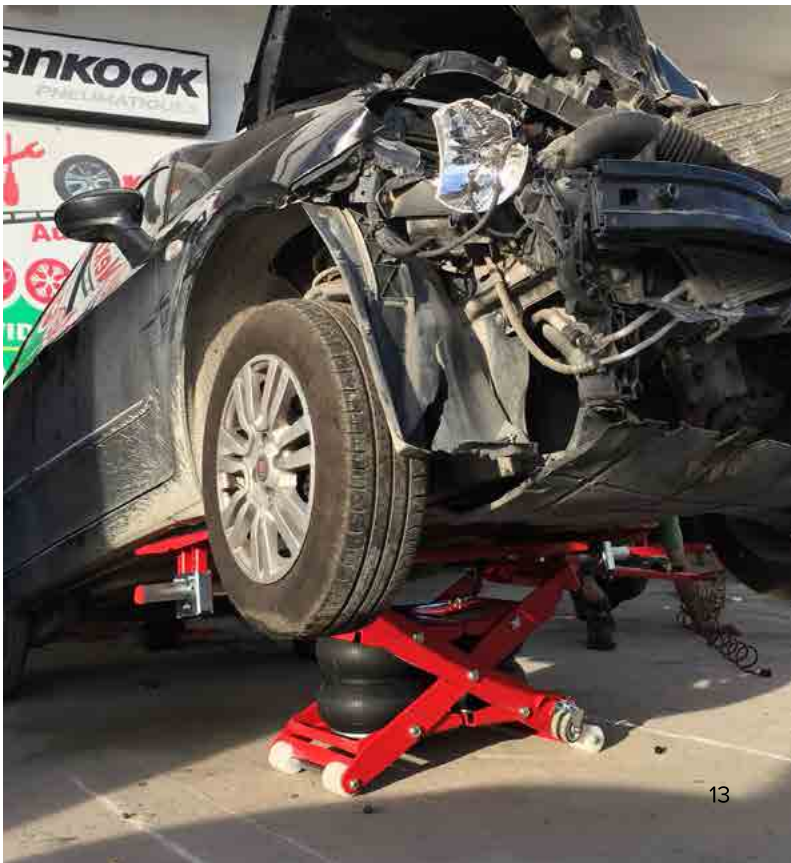
ankook

mini
LIFT

miniLIFT&move® AE100L

WYPOSAŻENIE STANDARDOWE

Nr ref.	Opis
MLL100	Podnośnik mobilny
AE1021	System kółek jezdnych
AE1020	Podstawki zabezpieczające (kobyłki)

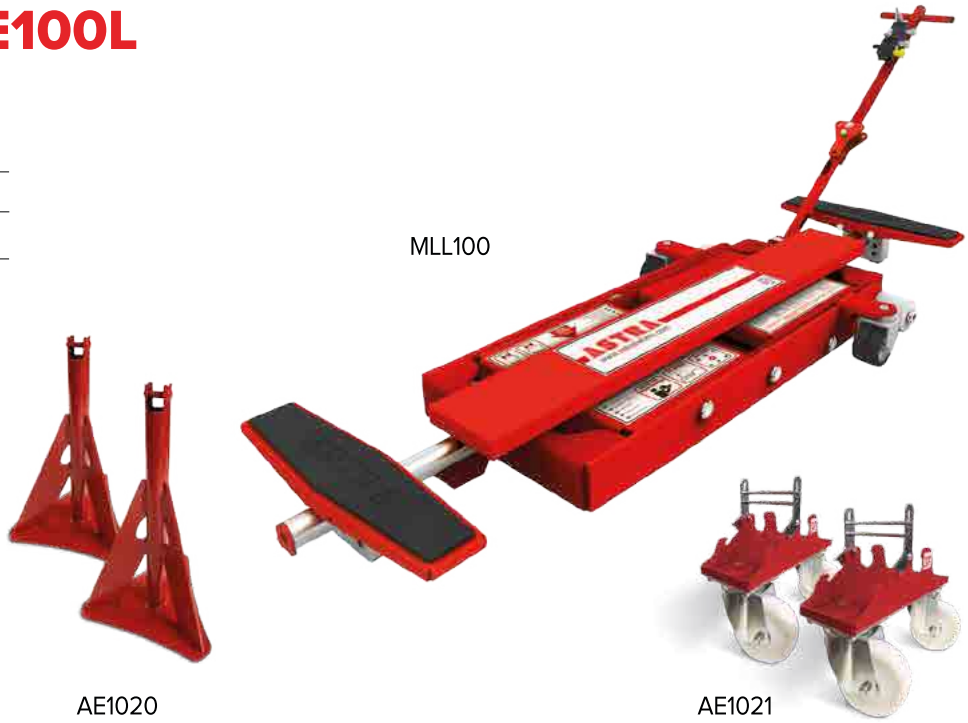

WYPOSAŻENIE OPCJONALNE

Nr ref.	Opis
AE103L	Adaptery do pojazdów 4x4 i SUV
AE105L	Adaptery do pojazdów typu BMW i AUDI
AE1060	Rampy do pojazdów z niskim zawieszeniem

AE103L

AE1060

AE105L

SPECYFIKACJA TECHNICZNA

		MIN	MAX	MAX			
163 cm	61 cm	12 cm	~110 cm	~156 cm	2.200 kg	152 kg	170x80x30 cm
64.2"	24"	4.7"	~43"	~61.4"	4.850 lbs	335 lbs	67"x31.5"x11.8"

DANE TECHNICZNE

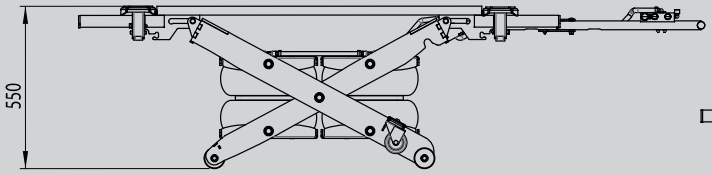

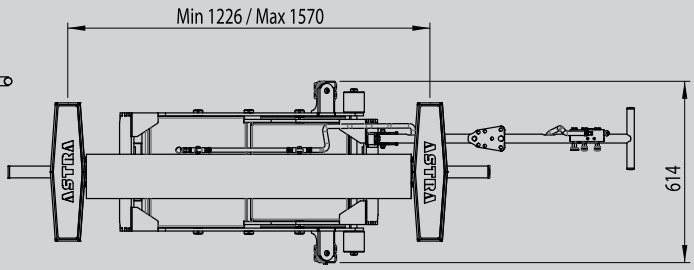

powerLIFT®

Podnośnik nożycowy średniego podnoszenia

Podnośnik typu super-slim (tylko 10 cm) pozwalający na szybkie ustawienie samochodu na podnośniku

Możliwość wpuszczenia podnośnika w posadzkę

Możliwość przemieszczania podnośnika w dowolną część serwisu lub warsztatu

Nowe uchwyty do podnoszenia z gwintem umożliwiającym regulację wysokości

Wysoka jakość i udźwig do 2500 kg pojazdów do 4,5 m

Uniwersalny podnośnik, który umożliwia pracę na odpowiedniej wysokości: w warsztatach, serwisach blacharsko-lakierniczych, myjniach czy serwisach ogumienia

Urządzenie bezawaryjne - gwarancja 3 lata

powerLIFT® AE5010

WYPOSAŻENIE STANDARDOWE

Nr ref.	Opis
PLE101	Siłowniki jednostronnego działania
AE5037	Zestaw standardowych wsporników do podnoszenia
AE6240	Pompa ciśnieniowa z tacą

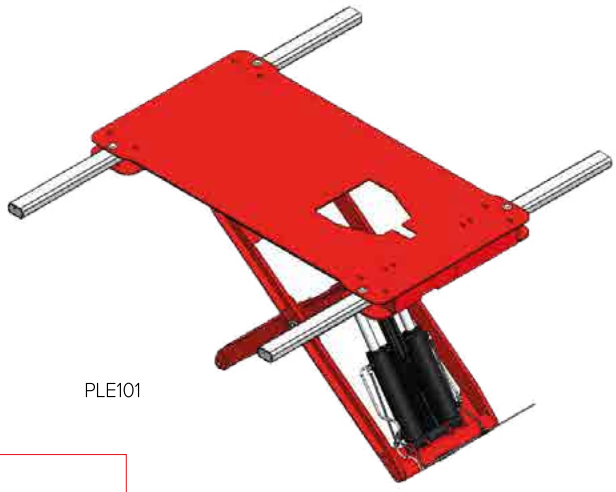

PLE101

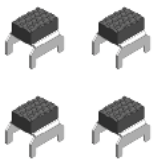

AE5037

AE6240

WYPOSAŻENIE OPCJONALNE

Nr ref.	Opis
AE5200	Uchwyt transportowy
AE5031	Zestaw wsporników Premium do podnoszenia
AE5030	Zestaw adapterów do pojazdów 4x4
AE5038	Zestaw ramion z blokadą
AE5230	Zestaw 2 zacisków mocujących
AE6238	Zespół elektrohydraulicznego sterowania trójfazowy 380V lub trójfazowy 220V
AE6234	Zespół w wersji ATEX

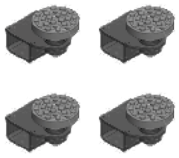

AE5031

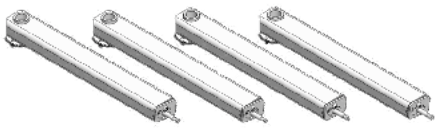

AE5038

AE5200

AE5030

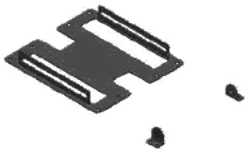

AE5230

AE6238 / AE6233 / AE6234

SPECYFIKACJA TECHNICZNA

164 cm	88 cm	10 cm	97 cm	2.500 kg	320 kg	175x100x40 cm
64.5"	35"	3.9"	38"	5.500 lbs	680 lbs	68.9"x39.4"x15.7"

DANE TECHNICZNE

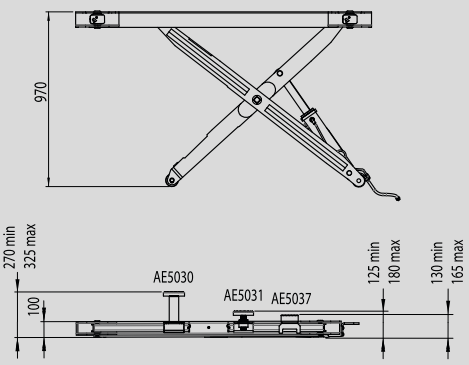

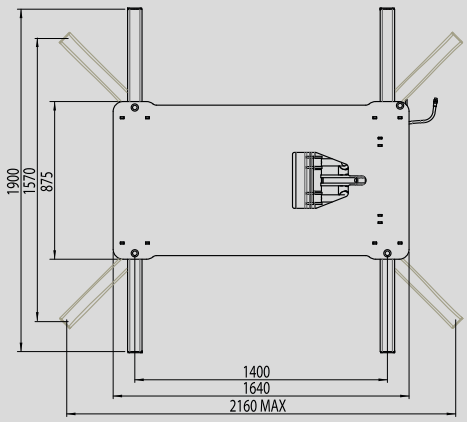

powerLIFT&move®

Mobilny podnośnik nożycowy z systemem „Lift & Move” (podnoszenia i przemieszczania)

Innowacyjny system „Lift&Move” pozwala na unikalne wykorzystanie podnośnika zarówno do podnoszenia, jak i bezpiecznego przemieszczania pojazdu w dowolnym obszarze serwisu blacharsko-lakierniczego, mechanicznego czy też myjni lub wulkanizacji

Idealny do długotrwałych i wymagających zadań

Zestaw kółek powerLIFT.R o dużej średnicy z łożyskami zapewniają swobodę w przemieszczaniu podnośnika z pojazdem

Zastosowanie specjalnie wzmocnionych kół pozwala na przemieszczanie się podnośnika wraz z samochodem po posadzce betonowej, kratach bądź po kostce brukowej

Możliwość zastosowania podnośnika stacjonarnie jako wpuszczonego w posadzkę

Urządzenie bezawaryjne - gwarancja 3 lata

powerLIFT&move® AE500R

WYPOSAŻENIE STANDARDOWE

Nr ref.	Opis
PLN102	Siłowniki dwustronnego działania
AE5035	Zestaw wsporników do podnoszenia
AE5032	Zestaw kółek jezdnych
AE6242	Pompa ciśnieniowa z tacą
AE5200	Uchwyt transportowy

PLN102

AE5035

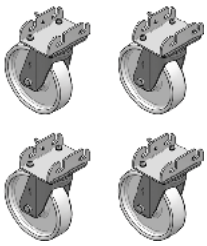

AE5032

WYPOSAŻENIE OPCJONALNE

Nr ref.	Opis
AE5034	Zestaw adapterów do pojazdów 4x4

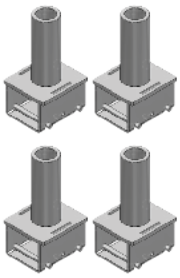

AE5034

AE5200

AE6242

SPECYFIKACJA TECHNICZNA

164 cm	89 cm	10 cm	100 cm	3.000 kg	350 kg	175x100x40 cm
64.5"	35"	3.9"	39.4"	6.600 lbs	770 lbs	68.9"x39.4"x19.7"

DANE TECHNICZNE

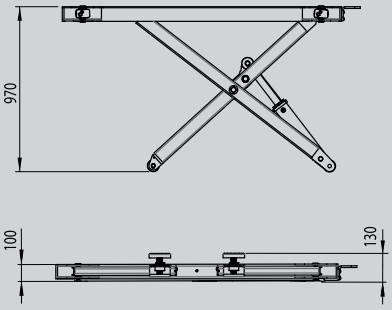

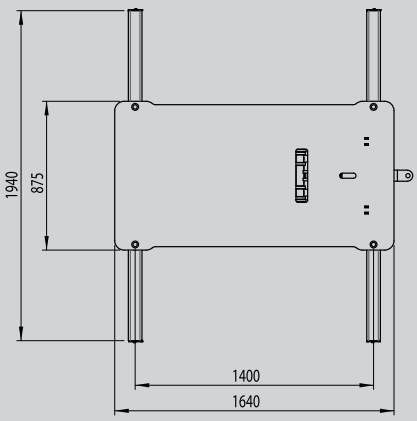

maxiLIFT®

Szybkie podnoszenie na rampach najazdowych

Podnośnik hydrauliczny z rampami najazdowymi do bezpośredniego i szybkiego podnoszenia pojazdu, bez konieczności niewygodnego ustawiania ramion narzędzia

Idealnie nadaje się do prac mechanicznych związanych z wymianą oleju lub naprawy innych akcesoriów

Umożliwia podnoszenie zarówno niewielkich pojazdów osobowych (np. Smart), jak i średnich samochodów dostawczych

Podnośnik może być zastosowany w serwisach mechanicznych, blacharskich lub lakierniczych

Możliwość wpuszczenia podnośnika w posadzkę

Urządzenie bezawaryjne - gwarancja 3 lata

maxiLIFT®

MODELE

Nr ref.	Opis
AE7000	Wersja 380V
AE7001	Wersja 220V
AE7002	Wersja ATEX

*Zespół elektrohydraulicznego sterowania w zestawie

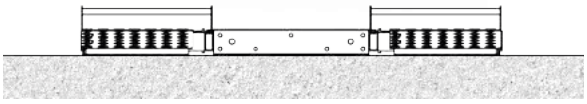

*Wersja montowana na posadzce

maxiLIFT® WERSJA WPUSZCZANA W POSADZKĘ

MODELE

Nr ref.	Opis
AE7010	Wersja 380V
AE7011	Wersja 220V
AE7012	Wersja ATEX

*Zespół elektrohydraulicznego sterowania w zestawie

*Wersja wpuszczana w posadzkę

SPECYFIKACJA TECHNICZNA

380 cm	185 cm	12 cm	100 cm	3.000 kg	540 kg	190x120x90cm
149"	72.8"	4.7"	39.3"	6.600 lbs	1190 lbs	74.8"x47.2"x35.4"

DANE TECHNICZNE

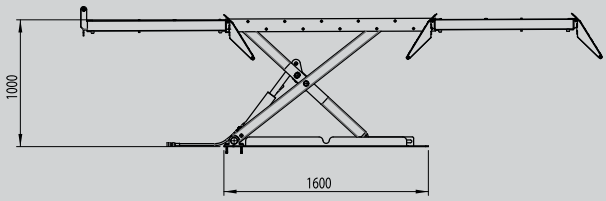

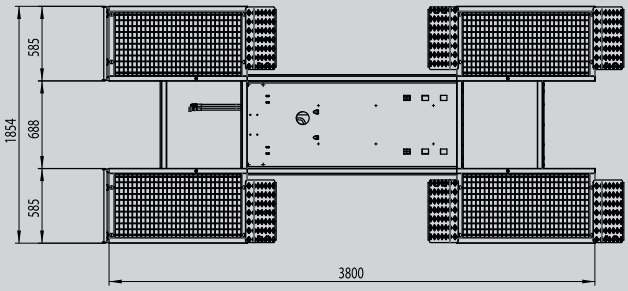

airLIFT®.W

Pneumatyczny podnośnik nożycowy z rampami najazdowymi

Łatwe i szybkie podnoszenie pojazdów dzięki siłownikom pneumatycznym o udźwigu do 3300 kg, bez konieczności niewygodnego ustawiania ramion narzędzia

Podnośnik dostępny w dwóch wersjach: montowanej na posadzce i wpuszczanej w posadzkę

Idealnie nadaje się do montażu na stanowiskach przygotowawczych, w kabinach lakierniczych lub bezpośrednio na betonowym podłożu

Umożliwia podnoszenie zarówno niewielkich pojazdów osobowych (np. Smart), jak i średnich samochodów dostawczych

Podnośnik może być zastosowany w serwisach mechanicznych, blacharskich lub lakierniczych

Urządzenie bezawaryjne - gwarancja 3 lata

airLIFT.W33®

WERSJA MONTOWANA NA POSADZCE

SPECYFIKACJA TECHNICZNA

360 cm	190 cm	17 cm (MIN)	98/128 cm (MAX)
142"	75"	6.7"	38.5"/50.5"
3.300 kg	AIR 6/8 bar	930 kg	190x150x40 cm
7.270 lbs	87/116 PSI	2.050 lbs	74.8"x59"x15.7"

DANE TECHNICZNE

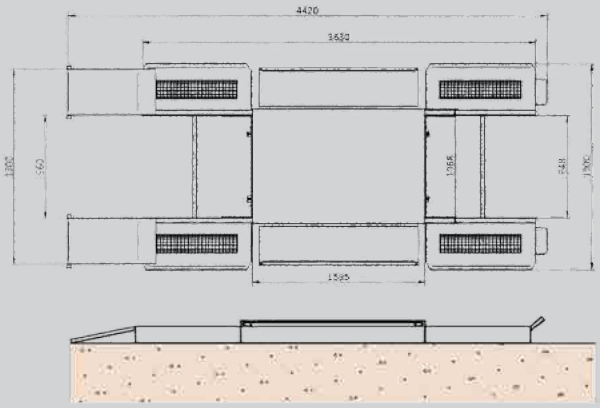

airLIFT.W33P®

WERSJA WPUSZCZANA W POSADZKĘ

SPECYFIKACJA TECHNICZNA

360 cm	190 cm	0 cm (MIN)	82/112 cm (MAX)
142"	75"	0"	32"/44"
3.300 kg	AIR 6/8 bar	930 kg	190x150x40 cm
7.270 lbs	87/116 PSI	2.050 lbs	74.8"x59"x15.7"

DANE TECHNICZNE

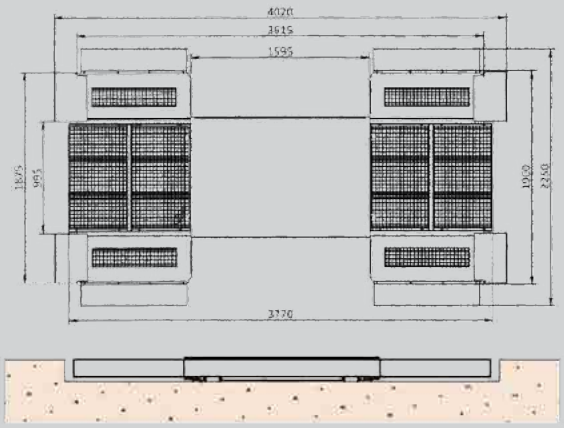

prepLIFT®

Podnośnik nożycowy do serwisów i warsztatów blacharsko -lakierniczych

Uniwersalny podnośnik nożycowy dla wszechstronnego zastosowania w serwisach mechanicznych, blacharskich i lakierniczych

Podnośnik może być zamontowany na posadzce lub wpuszczany w posadzkę, co umożliwia uzyskanie płaskiego stanowiska roboczego

Idealne rozwiązanie dla serwisu blacharskiego dla napraw na korkach podłogowych

Bezpieczna funkcja automatycznego zatrzymania podczas podnoszenia/opuszczania celem dostosowania ramion podnoszących. Model AE6237

Występują różne wersje sterowania: hydrauliczno-pneumatyczna, elektrohydrauliczna oraz elektrohydrauliczna ATEX

Urządzenie bezawaryjne - gwarancja 3 lata

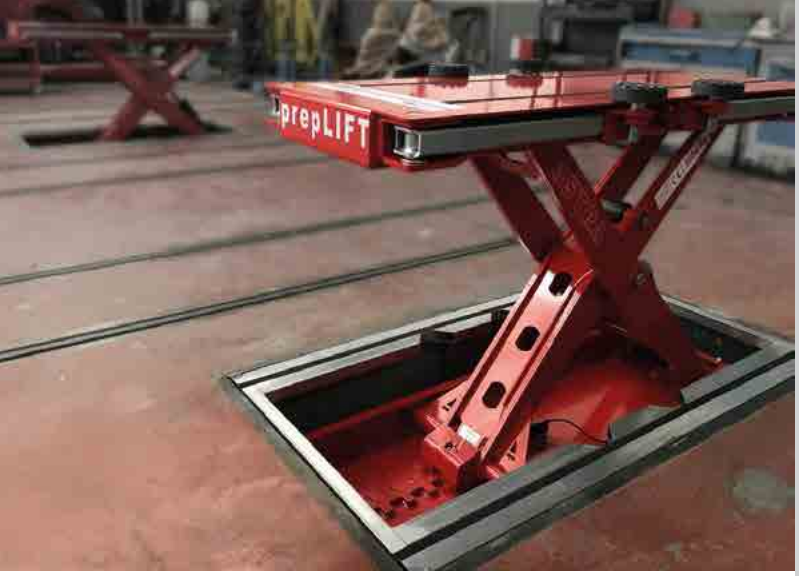

AE6000 + PCO156

prepLIFT® AE6000

SPECYFIKACJA TECHNICZNA

162 cm	62 cm	25 cm (MIN)	100 cm (MAX)
64"	24"	9.8"	39.4"
3.000 kg	ZASILANIE	400 kg	165x70x50 cm
6.600 lbs	AIR / 380 V	880 lbs	65"x27.5"x19.6"

DANE TECHNICZNE

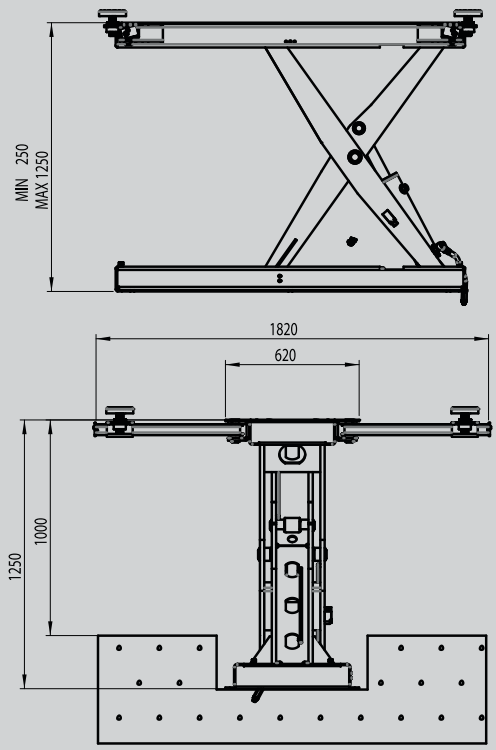

WYPOSAŻENIE OPCJONALNE

Nr ref.	Opis
AE6110	Osłona zapobiegająca przepływowi powietrza
AE6200	Specjalna rama prepLIFT (zależna od wysokości)
AE5030	Zestaw adapterów do pojazdów 4x4
AE6120	Automatycznie wysuwane ramiona
PCO156	Podstawa umożliwiająca wjazd kołami na podnośnik

AE6120

AE5030

AE6110

AE6200

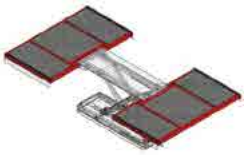
PCO156

tableLIFT®

Stół podnośnikowy dla serwisów samochodowych

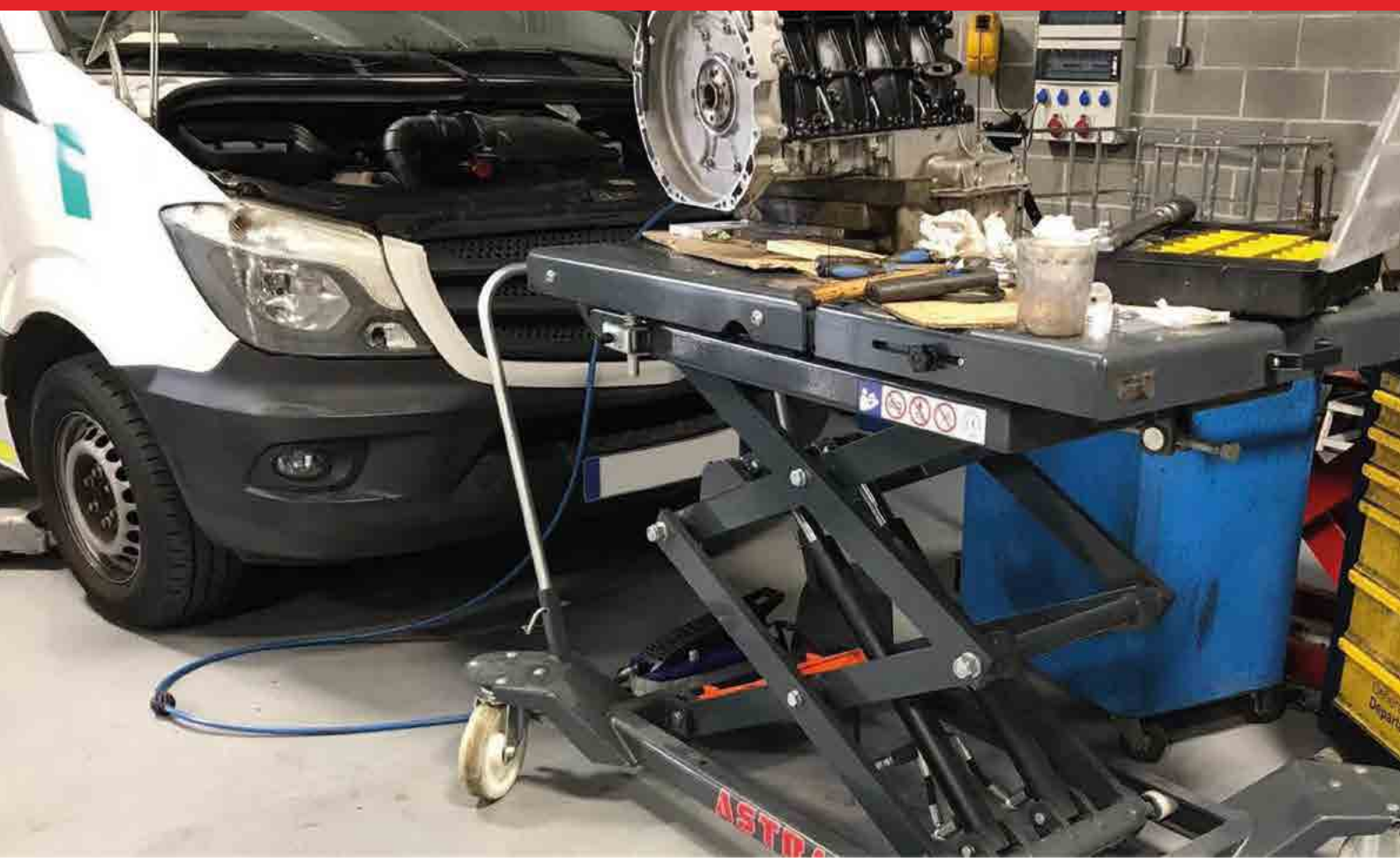

Stół nożycowy został zaprojektowany z myślą o montażu i demontażu części pojazdów (silników, skrzyń biegów, elementów zawieszenia, akumulatorów trakcyjnych)

Idealny do zastosowania w transporcie różnych komponentów w serwisach i warsztatach samochodowych

Solidna konstrukcja stołu umożliwia podnoszenie elementów o wadze do 1000 kg

Urządzenie bezawaryjne - gwarancja 3 lata

ZGODNOŚĆ ZE STANDARDAMI:

Mercedes-Benz

tableLIFT®AE8000

WYPOSAŻENIE STANDARDOWE

Nr ref.	Opis
MEB000	Stół podnośnikowy

MEB000

SPECYFIKACJA TECHNICZNA

		MIN	MAX			
150 cm	105 cm	48 cm	180 cm	1.000 kg	350 kg	170x110x50cm
59"	41"	18.9"	70.9"	2.200 lbs	770 lbs	67"x43.3"x19.6"

DANE TECHNICZNE

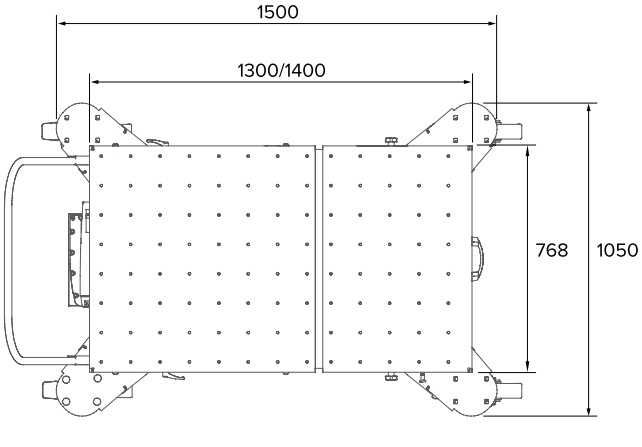

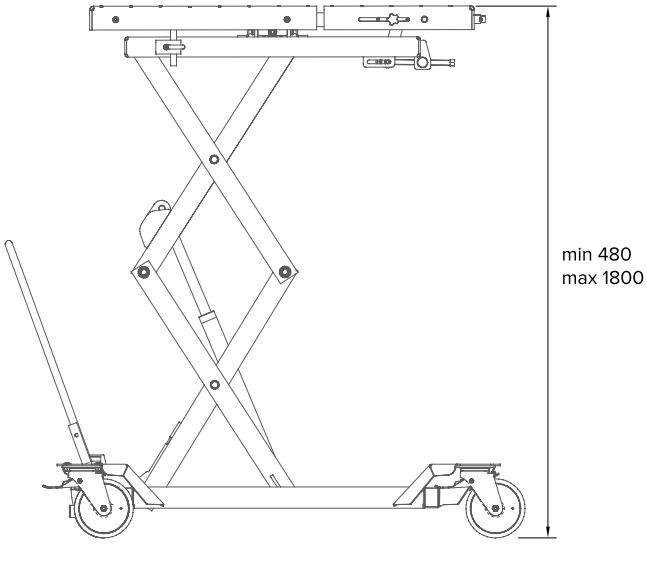

Pint'UP®

Mobilny podnośnik pneumatyczny

Podnośnik certyfikowany w klasie ATEX umożliwia prace na wysokości podczas naprawy pojazdów ciężarowych, dostawczych oraz autobusów

Podnośnik można zastosować w kabinach lakierniczych oraz w strefach przygotowawczych

Zabudowany system bezpieczeństwa przed przypadkowym opuszczaniem się platformy

Udźwig platformy: 300 kg lub 2 osoby z narzędziami

Urządzenie bezawaryjne - gwarancja 3 lata

Pint'UP®AE4000

SPECYFIKACJA TECHNICZNA

329 cm
129.5"

299 cm
118"

MIN

140 cm
55"

MAX

283/440 cm
111"/173"

300 kg
660 lbs

AIR

8/10 bar
116/145 PSI

495 kg
1091 lbs

330x140x160 cm
130"x55"x63"

DANE TECHNICZNE

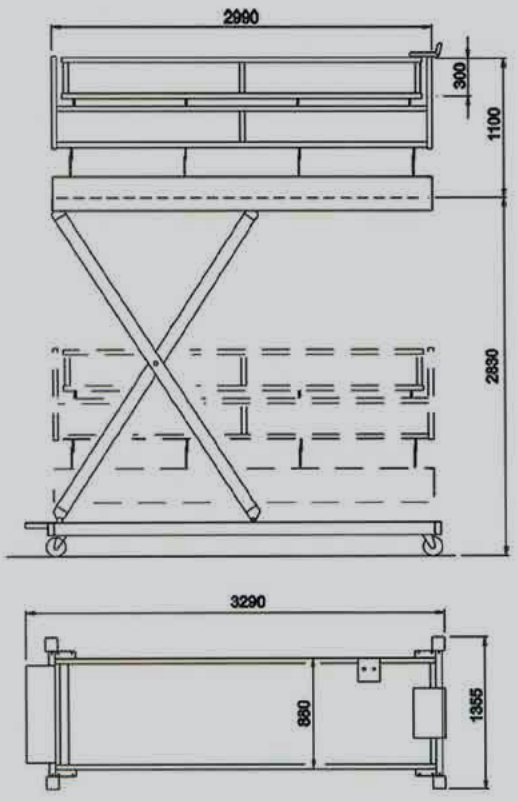

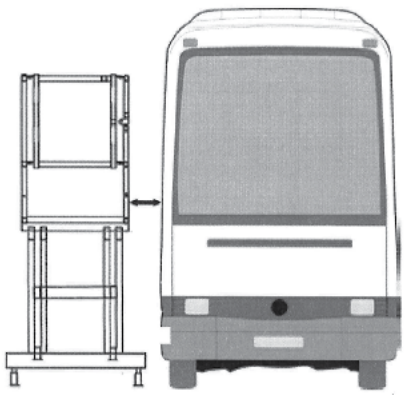

Różnorodne zastosowanie podnośników

Innowacyjne rozwiązania dla przemysłu motoryzacyjnego

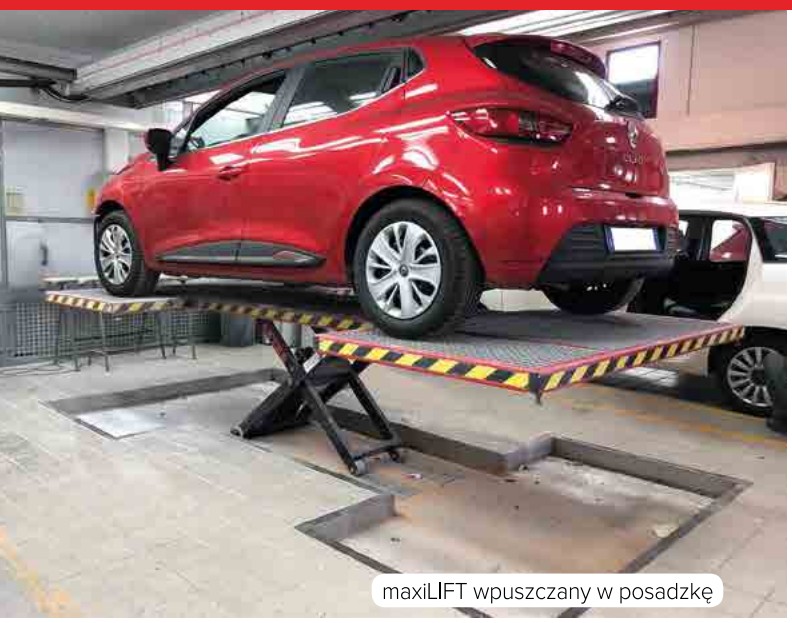
maxiLIFT wpuszczany w posadzkę

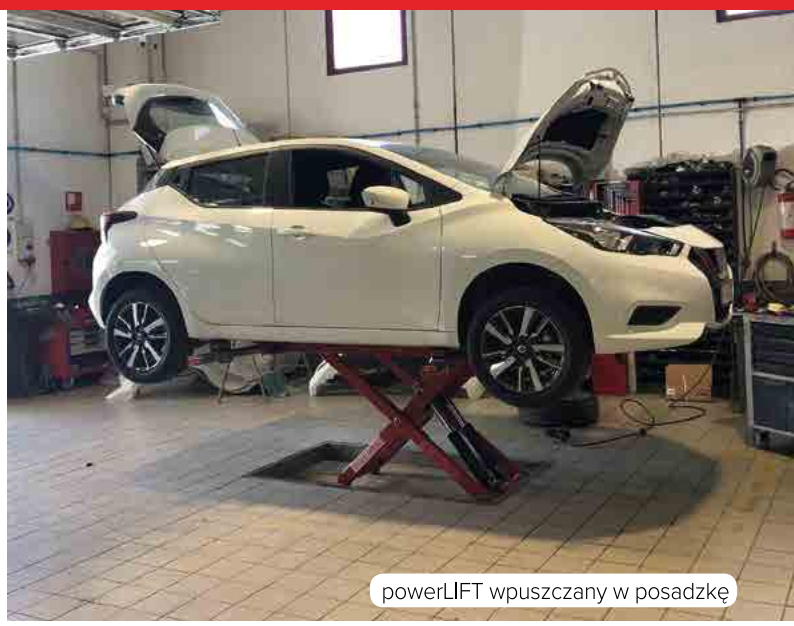
powerLIFT wpuszczany w posadzkę

powerLIFT - mobilny podnośnik

miniLIFT - seria podnośników specjalnych

Wsporniki do podnośników powerLIFT i prepLIFT

prepLIFT na stanowisku przygotowawczym

prepLIFT pasuje do wszelkiego rodzaju krat pomostowych

Blokada zabezpieczająca ramiona podnośnika powerLIFT

REGULOWANE wsporniki do podnośnika prepLIFT

powerLIFT: idealny do prac przy zderzakach

prepLIFT z wysuwanymi ramionami do podnoszenia

prepLIFT - prosty montaż również na BETONOWEJ posadzce

www.astrapodnosniki.pl

ITP GROUP Sp. z o.o.
ul. Podmiejska 31
41-940 Piekary Śląskie
tel. +48 32 723 28 01
biuro@itpgroup.pl